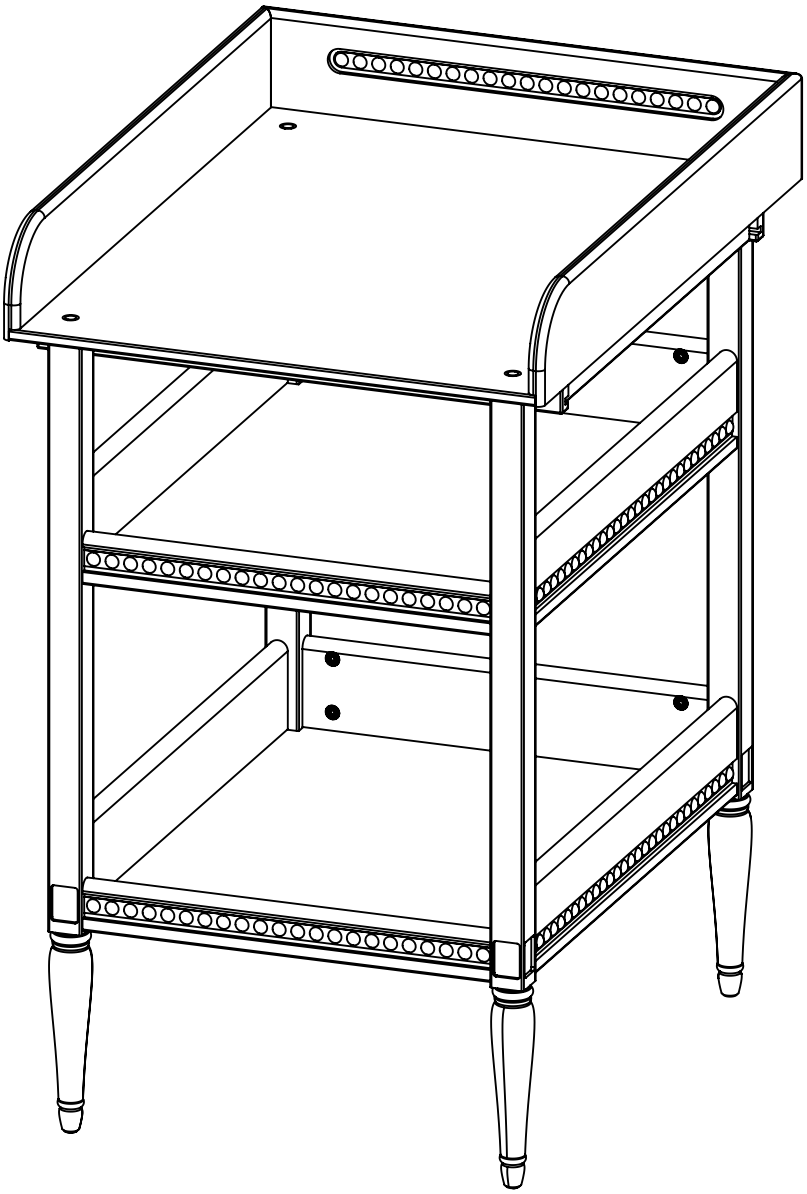

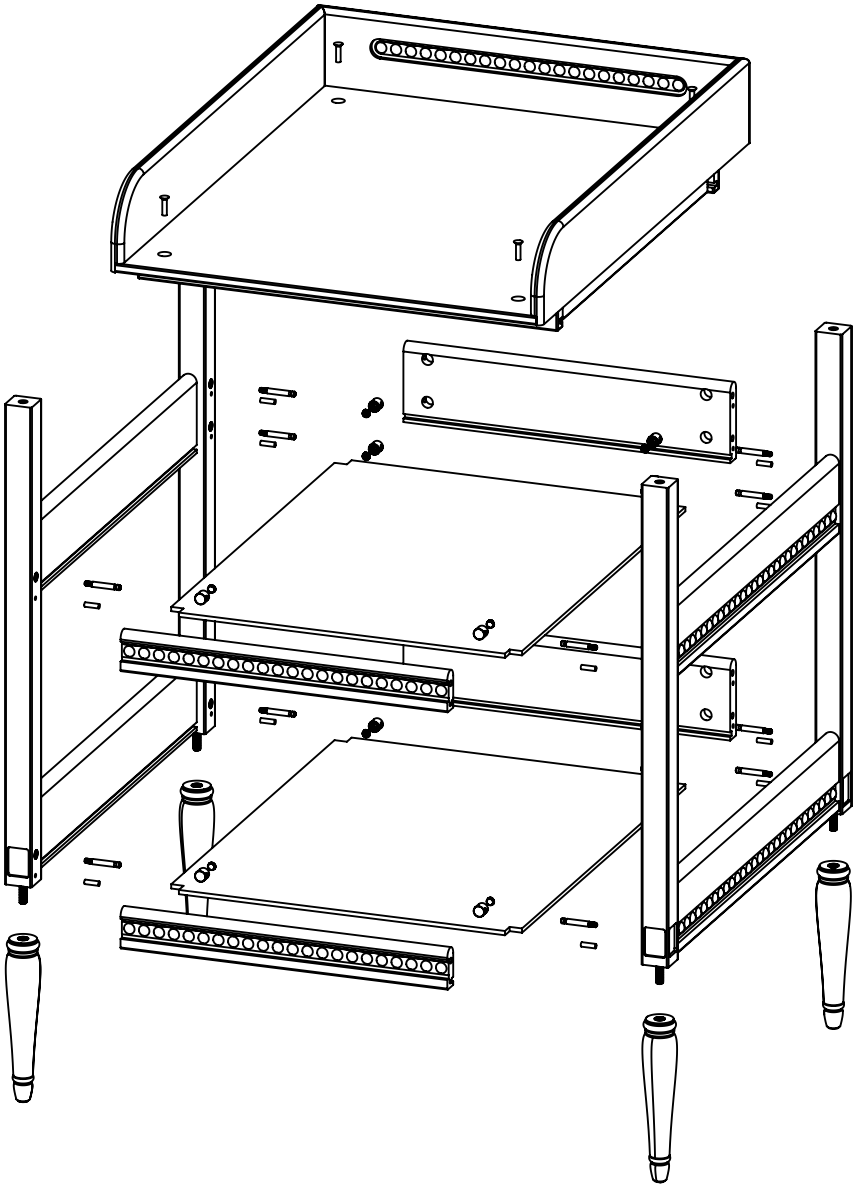

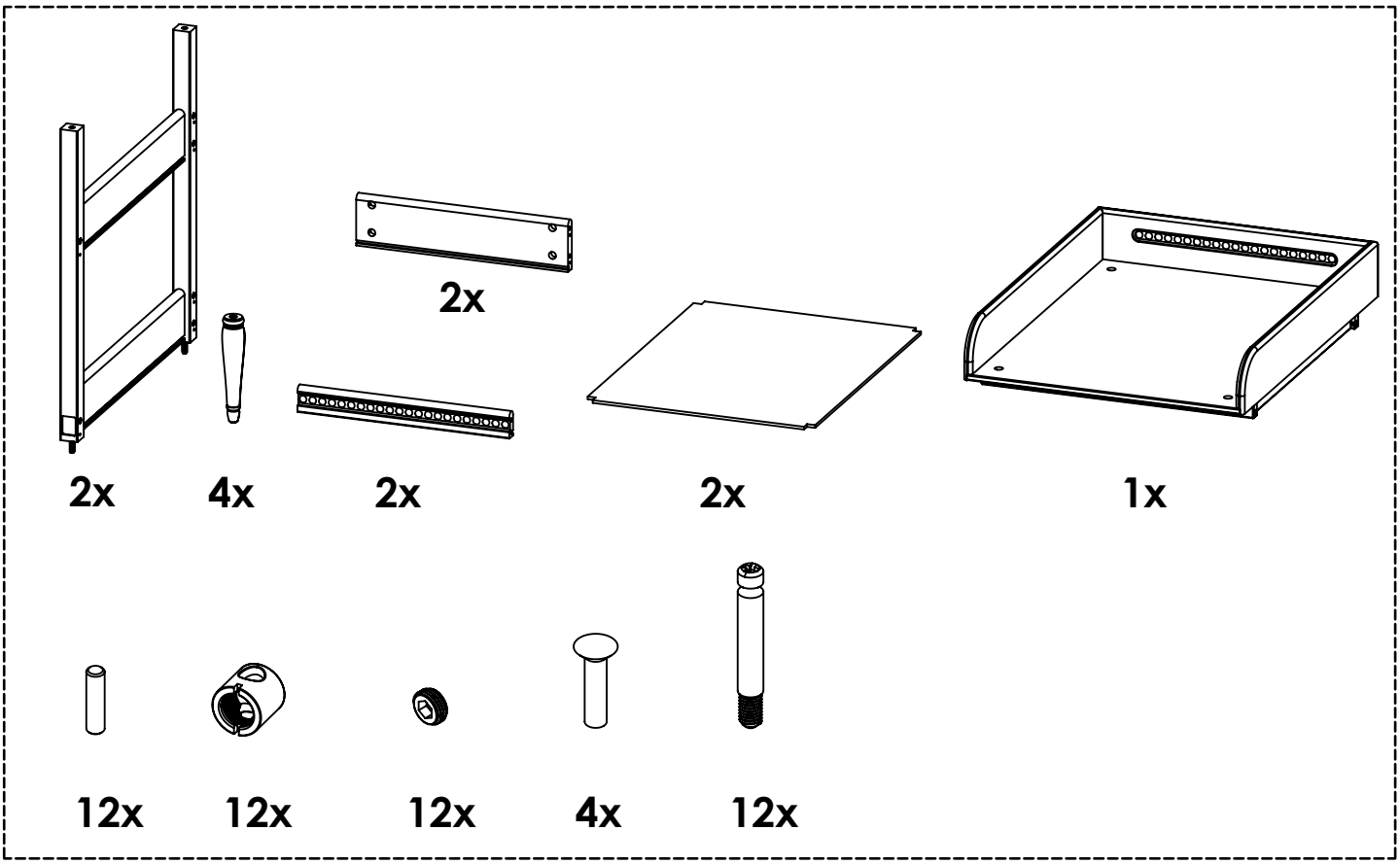
2x
2x
4x
2x
2x
1x
12x
12x
12x
4x
12x

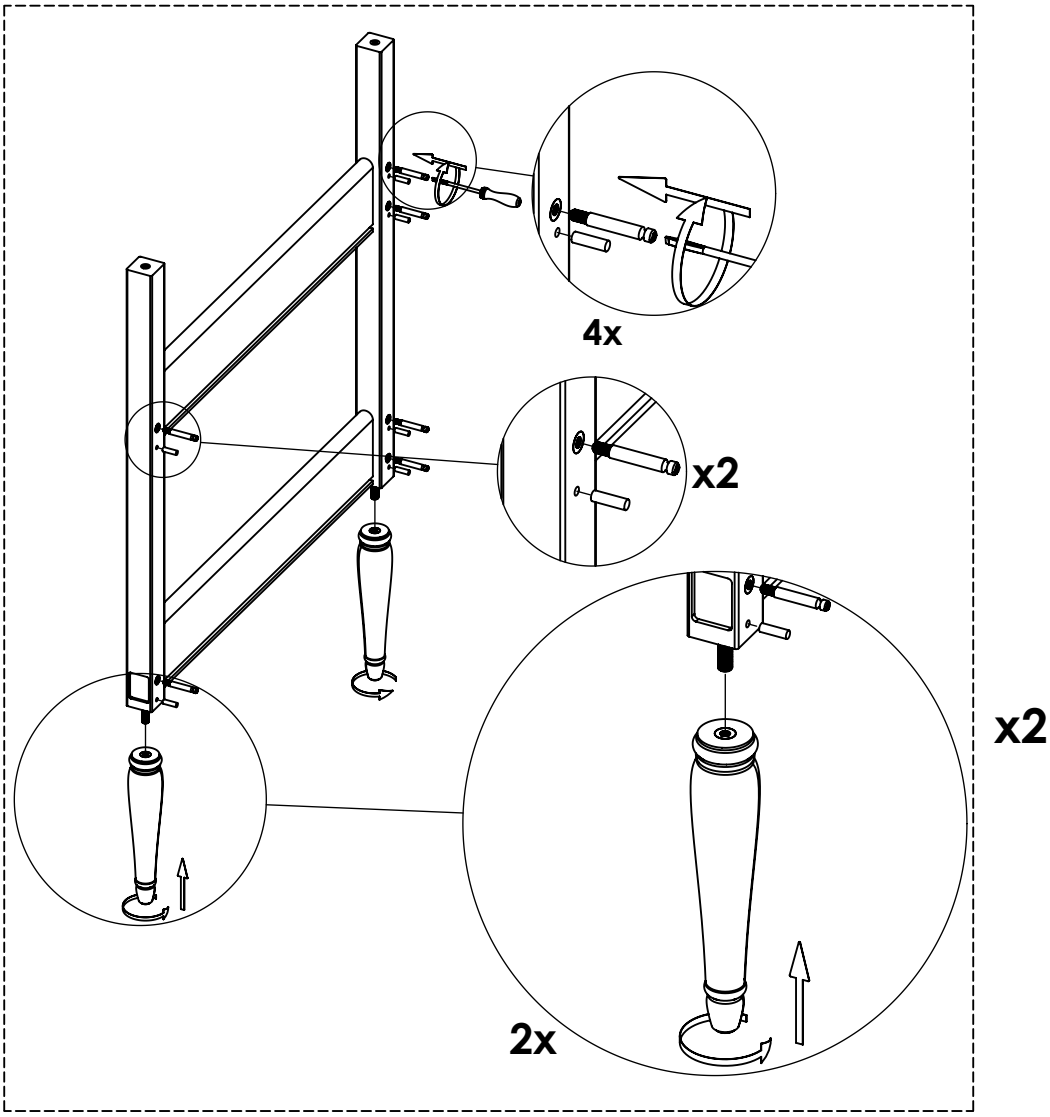
4x
x2
x2
2x

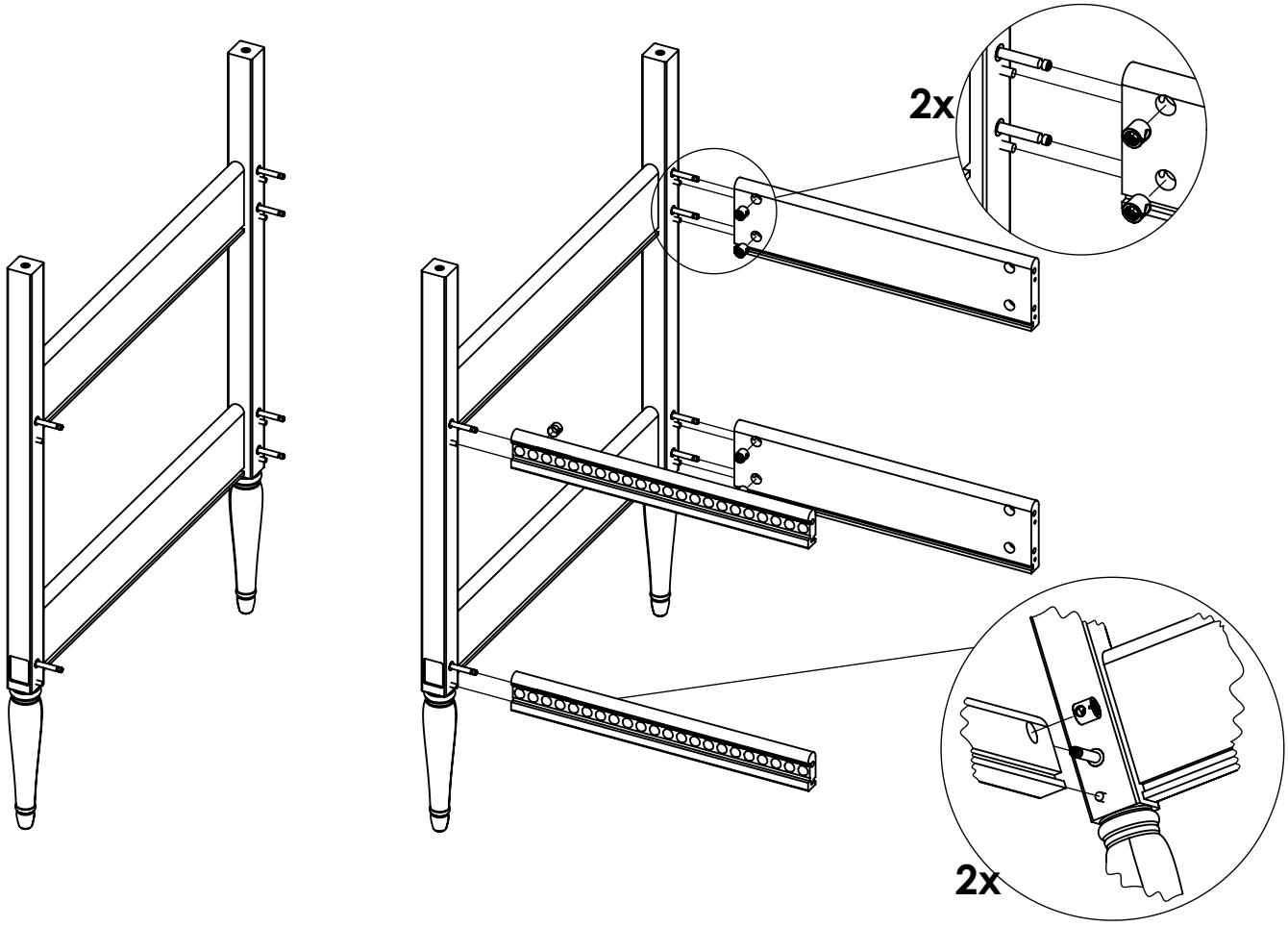
2x
2x

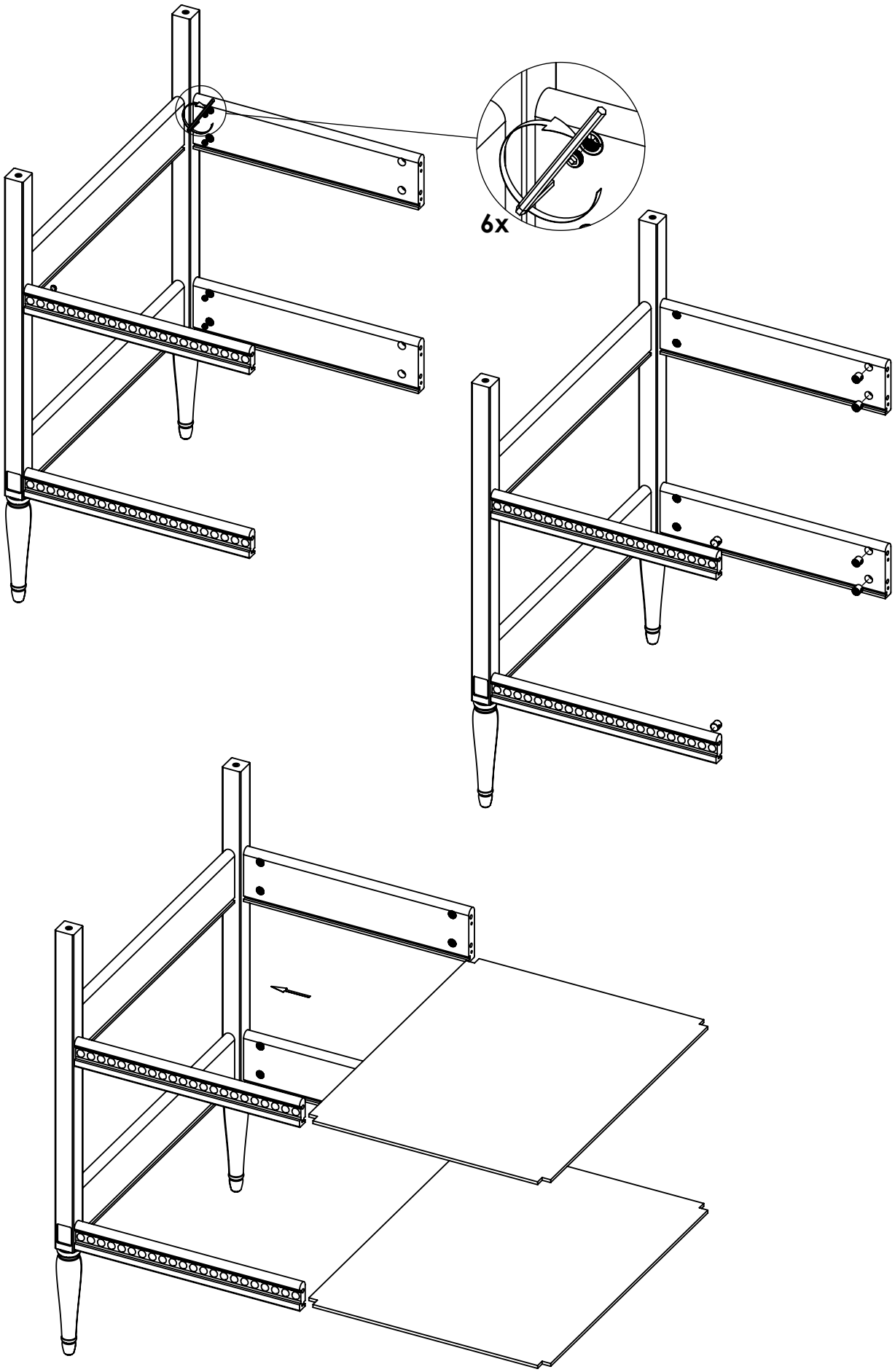
6x

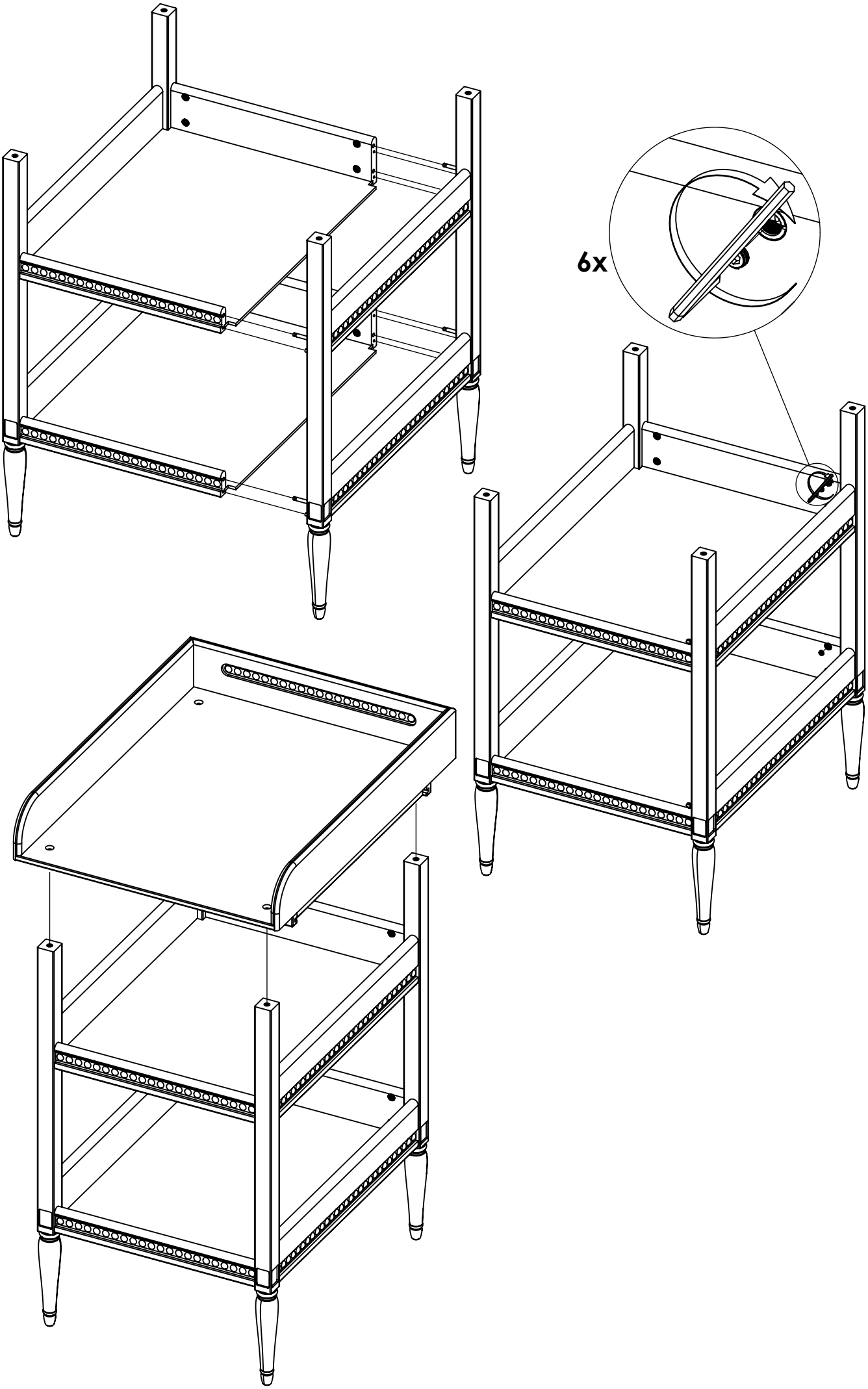
6x

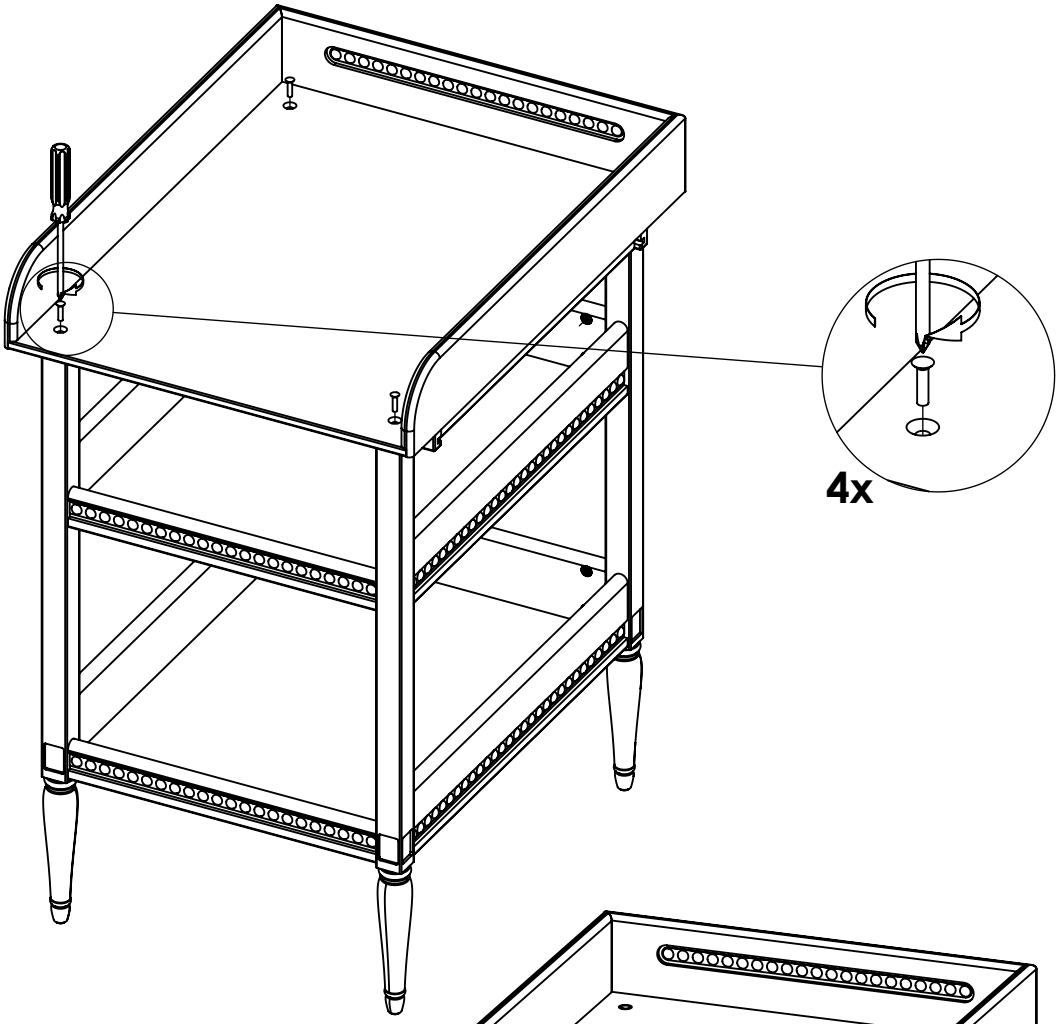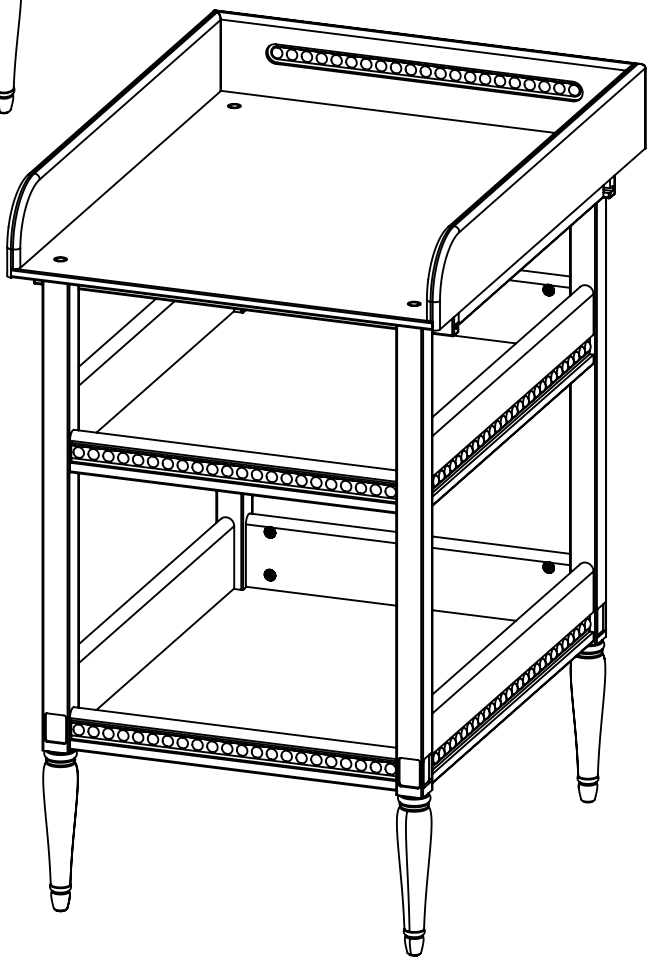
4x